Встраиваемая электрическая варочная поверхность

ORE

РУКОВОДСТВО ПО УСТАНОВКЕ И ЭКСПЛУАТАЦИИ

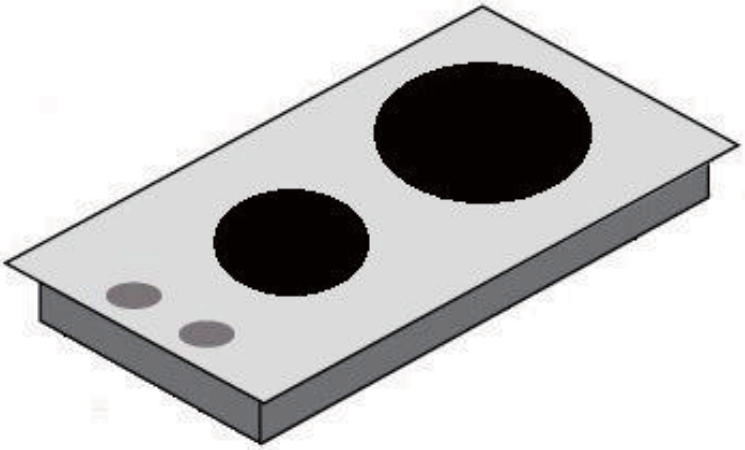

EA30

Пожалуйста, внимательно ознакомьтесь с данным руководством перед использованием изделия.
Благодарим Вас за приобретение варочной поверхности марки ORE, которая разработана для того, чтобы приготовление пищи доставляло Вам удовольствие в течение многих лет.
Прежде, чем использовать варочную поверхность, просим Вас внимательно ознакомиться с данным руководством и хранить его в доступном месте для использования в дальнейшей работе.

УСТРОЙСТВО ДОЛЖНО БЫТЬ УСТАНОВЛЕНО ТОЛЬКО КВАЛИФИЦИРОВАННЫМ СПЕЦИАЛИСТОМ И В СООТВЕТСТВИИ С ДАННЫМИ ИНСТРУКЦИЯМИ.
ПОСТАВЩИК НЕ НЕСЕТ ОТВЕТСТВЕННОСТИ ЗА ПРИЧЕНЁННЫЙ ВРЕД ЛЮДЯМ, ЖИВОТНЫМ, ПОРЧУ ИМУЩЕСТВА И ПРОЧИЕ ИНЦИДЕНТЫ, ВЫЗВАННЫЕ НЕПРАВИЛЬНОЙ УСТАНОВКОЙ ИЛИ ИСПОЛЬЗОВАНИЕМ ПОВЕРХНОСТИ.
УСТРОЙСТВО ДОЛЖНО ИСПОЛЬЗОВАТЬСЯ ИСКЛЮЧИТЕЛЬНО ПО НАЗНАЧЕНИЮ, ДЛЯ ВЫПОЛНЕНИЯ ТЕХ ЗАДАЧ, РАДИ КОТОРЫХ ОНО БЫЛО РАЗРАБОТАНО. ИСПОЛЬЗОВАНИЕ ДЛЯ ЛЮБЫХ ДРУГИХ ЦЕЛЕЙ (НАПРИМЕР, ДЛЯ ОТОПЛЕНИЯ ПОМЕЩЕНИЙ) СЧИТАЕТСЯ НЕНАДЛЕЖАЩИМ. ПРОИЗВОДИТЕЛЬ НЕ НЕСЕТ ОТВЕТСТВЕННОСТИ ЗА ПОВРЕЖДЕНИЯ, ВЫЗВАННЫЕ НЕПРАВИЛЬНЫМ И БЕЗОТВЕТСТВЕННЫМ ИСПОЛЬЗОВАНИЕМ.

Предупреждения:

1. Пожалуйста, проверьте целостность стеклокерамической поверхности после вскрытия упаковки. В случае наличия каких-либо дефектов, пожалуйста, обратитесь к поставщику.
2. Просим Вас утилизировать упаковку таким образом, чтобы не наносить экологический ущерб. Храните упаковку в недоступных для детей местах.
3. Ни при каких обстоятельствах не меняйте электропроводку своими силами без вызова специалиста.
4. Утилизируйте плиту экологически безопасным способом.
5. Данное изделие не предназначено для использования лицами (включая детей) с ограниченными физическими, сенсорными возможностями или умственными способностями, а также лицами с недостаточным опытом и знаниями.
6. Дети не должны находиться рядом с плитой в отсутствие взрослых, чтобы исключить возможность повреждений.
7. Не следует смотреть непосредственно на нагревающиеся элементы варочной поверхности, когда изделие находится в работе.
8. Открытые для доступа части плиты могут долгое время оставаться горячими после эксплуатации. Во избежание ожогов не следует подпускать к плите детей.
9. ВНИМАНИЕ: Запрещается использовать изделие с треснувшей поверхностью.
10. ВНИМАНИЕ: Температура поверхности плиты превышает 95С. Внимательно следуйте всем инструкциям по установке.
11. ПРЕДУПРЕЖДЕНИЕ: При использовании прибора, его доступные детали становятся горячими. Следует соблюдать осторожность, чтобы не касаться нагревательных элементов. Дети, не достигшие 8-летнего возраста, должны находиться под наблюдением.
12. Прибор не предназначен для работы с помощью внешнего таймера или отдельной системы дистанционного управления.
13. ПРЕДУПРЕЖДЕНИЕ. Оставленная без ухода варочная поверхность (следы жира или масла) может быть опасной и может привести к возгоранию.
    НИКОГДА не пытайтесь потушить огонь водой при работающей плите. Выключите прибор, а затем тушите пламя.
14. ПРЕДУПРЕЖДЕНИЕ: Опасность пожара: не храните предметы на кухонных поверхностях.
15. ВНИМАНИЕ: Процесс приготовления должен контролироваться. Необходимо постоянно контролировать процесс кулинарии.

В данной инструкции содержится подробная схема подключения.

Производитель не несет ответственности за какие-либо неточности в этом руководстве из-за ошибок печати или транскрипции, а также чертежи на рисунках, которые являются исключительно ориентировочными. Производитель, также, оставляет за собой право вносить любые изменения в продукты, которые могут считаться необходимыми или полезными для пользователя, не ставя под угрозу основные функциональные и защитные функции самих продуктов.

Описание нагревательных элементов

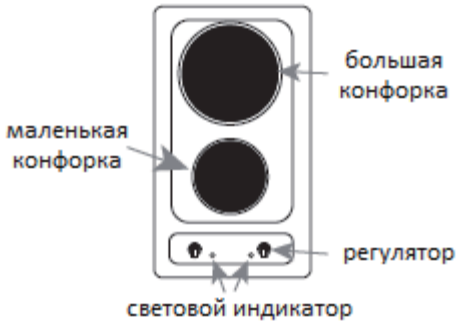

EA30

ИСПОЛЬЗОВАНИЕ

Указания и рекомендации по использованию

1. Не прикасайтесь к прибору мокрыми руками.
2. Не допускайте эксплуатацию прибора, когда вы стоите босыми ногами на полу.
3. Не разрешайте детям пользоваться варочной панелью.
4. Пожалуйста, отключите электропитание, прежде чем выполнять техническое обслуживание и чистку.
5. Электрические варочные панели нагреваются и остаются горячими сразу после использования. Не прикасайтесь к плите до тех пор, пока она не остынет.
6. Для очистки плиты не следует пользоваться пароочистителем.
7. Прибор не предназначен для работы с помощью внешнего таймера или отдельной системы дистанционного управления.
8. Для данной варочной панели следует использовать кабель типа H05VV-F или аналог.
9. Варочная панель должна быть встроена в кухонный шкаф, имеющий термостойкий корпус. Первое включение плиты может сопровождаться образованием некоторого количества дыма. Для выжигания избытка уплотнителя необходимо оставить установку включенной на короткое время.

ЭКСПЛУАТАЦИЯ

Температуру нагревательных элементов можно регулировать поворотом ручек по часовой стрелке или против часовой стрелки в любое из 6 положений, кроме положения 0 (Выкл.). Чем выше число, тем больше нагрев (см. Таблицу ниже). Световой индикатор - это сигнал, что электрические конфорки включены.

Уровень программы нагрева можно регулировать постепенно, поворачивая соответствующую ручку вправо или влево.

Индикатор можно найти на панели управления - см. Рисунок выше.

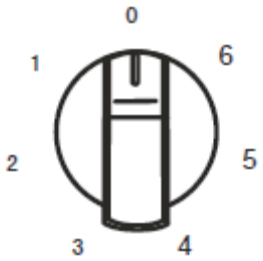

НАСТРОЙКИ НАГРЕВА	ОПИСАНИЕ
0	ВЫКЛ.
1	ОЧЕНЬ СЛАБЫЙ - нагрев
2	СЛАБЫЙ – тушение овощей, медленное приготовление
3	МЕДЛЕННЫЙ - приготовление супов, большие блюда
4	СРЕДНИЙ - медленная жарка
5	ВЫСОКИЙ – жарка мяса, рыбы
6	ОЧЕНЬ ВЫСОКИЙ – жарка мяса, рыбы

Посуда соответствующего размера экономит энергию.
Правильная посуда должна иметь толстую плоскую основу с диаметром, равным диаметру конфорки, чтобы тепло передавалось более эффективно.

Рекомендации по использованию электрических конфорок
Для экономии энергии и обеспечения долговечности электрических конфорок мы советуем использовать посуду с плоским дном и диаметром не менее диаметра пластин.
Никогда не оставляйте конфорки в рабочем состоянии без посуды на них или с пустой посудой и никогда не используйте плиту для нагрева посуды. Включайте конфорки после установки на них посуды.
Не прикасайтесь к варочной панели до тех пор, пока она не охладится, поскольку конфорки остаются горячими в течение некоторого периода времени после выключения.
Перед снятием посуды с конфорки выключите ее.

ТЕХНИЧЕСКИЕ ХАРАКТЕРИСТИКИ

Модель	Источник питания	Мощность (Вт)		Размер (мм)	Размер встраиваемого отверстия (мм)
		(145mm)	(180mm)		
EA30	220-240В ~50/60Гц	1000 Вт	1500 Вт	297X515X90	287(L)X498(W)

Посуда
Используйте посуду с плоским дном. Неровные поверхности дна приведут к медленному нагреву и неравномерному приготовлению пищи. Используйте посуду, диаметром немного больше, чем диаметр конфорки. Не используйте посуду, выходящую за габариты варочной поверхности, это может привести к перегреву панели управления.
Используйте только сухую посуду. Не оставляйте моющие средства на конфорках.
Использование
Не используйте слишком тяжелые и неустойчивые кастрюли и сковороды. Не оставляйте варочную панель включенной на долгое время без посуды на конфорке.

ОЧИСТКА

Отключайте сетевое питание от оборудования для проведения технического обслуживания и чистки. Подождите, пока прибор остынет. Рекомендуется использовать теплую воду и специальные моющие средства для чистки нержавеющей стали. Никогда не используйте абразивные материалы (пемза, проволочные щетки) и средства с сильным абразивным эффектом (чистящие порошки и пр.). Используйте губки или мягкие влажные ткани, чтобы очистить поверхность. С течением времени поверхность из нержавеющей стали может обесцвечиваться - это нормально и не является неисправностью данного устройства.

ОБСЛУЖИВАНИЕ

Чугунные электрические конфорки прослужат вам долго, если вы будете соблюдать следующие меры:

1. Не используйте декоративные крышки и накладки, так как они могут повредить поверхность и привести к ржавчине.
2. Используйте специальный очиститель для поверхности плиты для защиты и восстановления поверхности конфорки.
3. Оперативно убирайте мыльный раствор и воду с конфорок при чистке. Оперативно протирайте разливы и брызги.
4. Никогда не оставляйте варочную панель включенной без посуды

ТЕХНИЧЕСКАЯ ИНФОРМАЦИЯ ДЛЯ УСТАНОВКИ (только для квалифицированного персонала)

Электрическое подключение

Приборы с трехполюсным кабелем устанавливаются для работы с переменным током при напряжении и частоте, указанных в данном паспорте изделия. Пожалуйста, убедитесь, что вы изучили и знакомы с электрической схемой подключения, до установки. Обратите внимание, что провод заземления желто-зеленый.

Этот прибор должен быть установлен только квалифицированным специалистом и в соответствии с местными действующими нормами по электробезопасности. Если устройство устанавливается над встроенной духовкой, то эти два устройства должны быть подключены отдельно.

Кабель питания должен располагаться таким образом, чтобы ни в одной точке температура не была выше 50 °C , чем температура окружающей среды. Также убедитесь, что система питания имеет эффективное заземление и соответствует действующим стандартам и что после установке прибор легко можно было отключить прибор от сети.

Рекомендации по установке

Величина напряжения нагревательных элементов варочной панели составляет 220-240 В. Ниже приведена схема подключения варочной панели для работы с однофазным током. Схема подключения, также, показана на крышке соединительной коробки. Помните, что соединительный провод должен соответствовать типу подключения и номинальной мощности варочной панели.

Соединительный кабель должен быть хорошо закреплен в клеммной коробке.

СХЕМА ПОДКЛЮЧЕНИЯ Внимание! Напряжение нагревательных элементов 220-240 В. Внимание! При подключении прибора заземляющий провод должен быть подключен к клемме E ⏚ Провод «фаза» - к клемме L Провод «0» - к клемме N	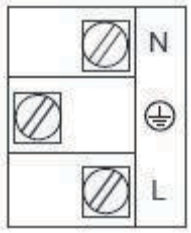	Рекомендуемый тип подключения
Для однофазного подключения 220-240 В, производить соединение с L-клеммой и N-клеммой, защитный провод к ⏚	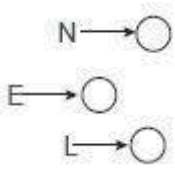	

Внимание!

Не забудьте подключить заземляющий проводи к клемме соединительной коробки, обозначенной ⏚. В электросхеме подключенной варочной панели должен быть предохранительный выключатель (автомат), который позволяет отключить питание в случае чрезвычайной ситуации. Расстояние между рабочими контактами предохранительного выключателя должно составлять не менее 3 мм. Перед подключением плиты к источнику питания важно прочитать информацию, указанную в таблице с техническими характеристиками и схеме подключения.

Производитель не несет ответственности за ущерб, вызванный несоблюдением вышеуказанных предписаний или вмешательств в любую часть прибора.

МОНТАЖ

Подготовка

Поверхности стен и столешниц должны выдерживать температуру до 95 градусов по Цельсию.

В соответствии с приведенными ниже размерами вырежьте отверстие в столешнице и вставьте варочную панель.

Варочную панель можно установить на любую рабочую поверхность толщиной 40 мм или 50 мм.

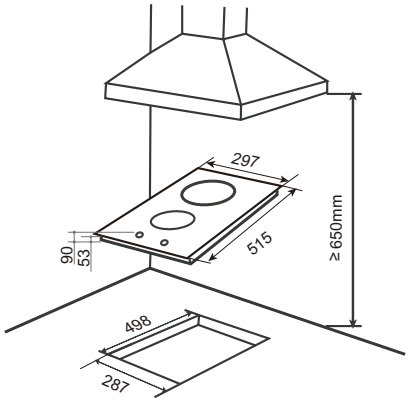

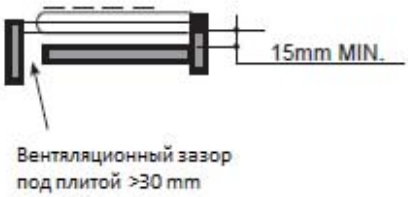

Рекомендуемая установка

Обратите внимание на следующее:
1. Минимальная высота любых смежных блоков составляет 450 мм, если только они не изготовлены из материала, стойкого к огню (например, керамические плитки).
2. Не допускается навес или вытяжка на расстоянии менее 650 мм в высоту над плитой.
3. Оставьте, по меньшей мере 50 мм зазор между нижней частью прибора и любой ближайшей поверхностью.

ФИКСАЦИЯ ВАРОЧНОЙ ПОВЕРХНОСТИ

Перед тем, как вставить варочную панель в рабочую поверхность, поместите клейкий уплотнитель (а) вокруг нижнего края варочной панели. Важно зафиксировать этот уплотнитель равномерно без зазоров и нахлестов, чтобы предотвратить просачивание жидкостей под варочной панелью. Следуйте инструкциям ниже:
1) Установите уплотнитель вокруг нижнего края варочной панели, как показано на рисунке ниже.
2) Поместите варочную панель в установочное отверстие и надавите на нее так, чтобы варочная панель аккуратно опиралась на рабочую поверхность.
3) Закрепите варочную панель с помощью прилагаемых крепежных скоб.
.

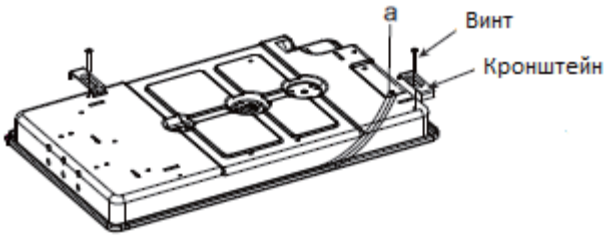

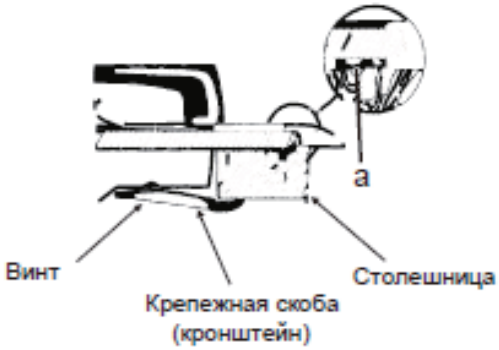

УСТРАНЕНИЕ НЕИСПРАВНОСТЕЙ

Неисправность	Действия
Плита не работает	• Проверьте подключение проводов • Проверьте предохранители
Присутствует небольшой дым, когда прибор работает	• Это нормально при первом использовании. • Проверьте герметичность соединения панели со столешницей. • Очистить область вокруг конфорки
Сетевой провод поврежден	Свяжитесь с ближайшим центром обслуживания.

Это устройство требует специальной утилизации!

Этот прибор маркирован в соответствии с европейской директивой 2012/19 / EU по утилизации электрического и электронного оборудования (WEEE). Убедившись, что этот прибор утилизирован правильно, вы поможете предотвратить любой возможный вред окружающей среде и здоровью человека, который, в противном случае, мог бы быть вызван, если утилизировать изделие неправильно.

Символ на продукте указывает, что его нельзя рассматривать как обычные бытовые отходы.

Изделие следует сдать в пункт сбора для утилизации электрических и электронных товаров.

Для получения дополнительной информации о ремонте, восстановлении или утилизации этого продукта, пожалуйста, обращайтесь к производителю, в сервисные центры, службу утилизации бытовых отходов или в магазин, где вы приобрели продукт.

ТЕХНИЧЕСКАЯ ИНФОРМАЦИЯ

	Символ	Значение
Модель	**-**	**EA30**
Тип варочной панели	**-**	**встраиваемая варочная панель**
Количество электрических конфорок и / или областей нагрева	**-**	**2**
Технология нагрева	**-**	**Электронагреватель**
Диаметр полезной площади поверхности нагретой зоны приготовления пищи	**Ø**	**Большой круг: 18,0 см Малый круг: 14,5 см**
Потребление энергии на каждую зону приготовления или площадь, рассчитанную на кг	**EC**	**Большой круг: 199,5 Вт/кг Малый круг: 184,5 Вт/кг**
Потребление энергии для варочной панели, рассчитанное на кг	**EC**	**192 Вт/кг**

Орнатылатын электрлі ас пісіру плитасы

ORE

ОРНАТУ МЕН ПАЙДАЛАНУ ЖӨНІНДЕГІ НҰСҚАУЛЫҚ

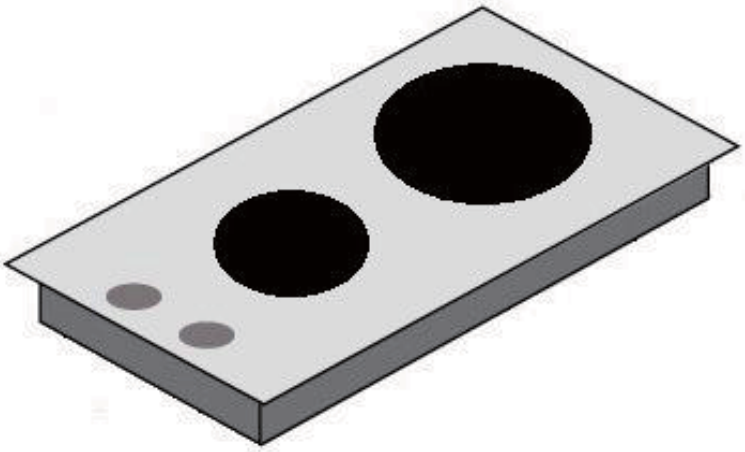

EA30

Бұйымды пайдаланар алдында осы нұсқаулықпен мұқият танысып шығуыңызды өтінеміз.
ORE маркасының ас пісіретін плитасын сатып алғаныңыз үшін Сізге алғысымызды білдіреміз. Бұл бұйым тамақ әзірлеуде жылдар бойы Сізге жақсы қызмет ету үшін жасалған. Пісіру бұйымын қолданар алдында осы нұсқаулықпен мұқият танысып және оны қолдану барысында пайдалану үшін қолжетімді жерде сақтауды өтінеміз.

ҚҰРЫЛҒЫНЫ ОСЫ НҰСҚАУЛЫҚҚА САЙ БІЛІКТІ МАМАН ҒАНА ОРНАТУ ҚАЖЕТ. БҰЙЫМДЫ ДҰРЫС ПАЙДАЛАНБАҒАН НЕМЕСЕ ОРНАТПАҒАН ЖАҒДАЙДА АДАМҒА, ЖАНУАРЛАРҒА ЗИЯН ТИГІЗІП, МҮЛІКТІ БҮЛДІРСЕ НЕМЕСЕ ТАҒЫ БАСҚА ЖАҒДАЙ ОРЫН АЛСА, ЖЕТКІЗУШІ ЖАУАПТЫ БОЛМАЙДЫ. ҚҰРЫЛҒЫ ҚАНДАЙ МАҚСАТҚА АРНАЛЫП ЖАСАЛСА, СОЛ МАҚСАТТА ҒАНА ПАЙДАЛАНЫЛУЫ ҚАЖЕТ. БАСҚА МАҚСАТТА (МЫСАЛЫ, ҮЙ-ЖАЙДЫ ЖЫЛЫТУ ҮШІН) ПАЙДАЛАНУҒА АРНАЛМАҒАН. ДҰРЫС ПАЙДАЛАНЫЛМАҒАН ЖАҒДАЙДА ЗАҚЫМДАЛСА, ӨНДІРУШІ ЖАУАПТЫ ЕМЕС.

Ескертулер:

1. Шыны керамикалық плитаның қаптамасын ашқаннан кейін оның бүтіндігін тексеріңіз. Қандай да бір ақаулық болған жағдайда жеткізушімен хабарласыңыз.
2. Қаптаманы экологиялық залал келтірмейтіндей етіп кәдеге жаратуыңызды сұраймыз.
3. Қандай жағдайларда да электр сымдарын өз бетіңізбен маманды шақырмай ауыстырмаңыз.
4. Плитаны экологиялық қауіпсіз әдіспен кәдеге жаратыңыз.
5. Бұл бұйым физикалық, сенсорлық мүмкіндігі немесе ақыл-ой қабілеті шектеулі тұлғалардың (балаларды қоса), сонымен қатар тәжірибесі мен білімі жетпейтін адамдардың пайдалануына арналмаған.
6. Зақым келмеу үшін үлкендер жоқта балалар плитаның жанында болмауы керек.
7. Бұйым жұмыс істеп тұрғанда пісіру плитасыныңқызған бөлігіне тікелей қарауға болмайды.
8. Пайдаланылғаннан кейін плитаның ашық бөлігі ұзақ уақыт бойы ыстық болуы мүмкін. Балалар күйіп қалмауы үшін плитаға жақындатпаңыз.
9. НАЗАР АУДАРЫҢЫЗ: Шытынаған бетті бұйымды пайдалануға тыйым салынады.
10. НАЗАР АУДАРЫҢЫЗ: Плита бетінің температурасы 95С-ден асады. Орнату бойынша нұсқаулықты мұқият орындаңыз.
11. ЕСКЕРТУ: Бұйымды пайдалануда оның қолжетімді тетіктері ысып кетеді. Қызған тетіктерге жанаспау үшін абай болу керек. 8 жасқа жетпеген балалар бақылауда болуы керек.
12. Бұйым сыртқы таймердің көмегімен немесе қашықтықтан басқарудың жеке жүйесімен жұмыс істеуге арналмаған.
13. ЕСКЕРТУ: Пісіру плитасын күтімсіз қалдырса (май қалдығы), қауіпті және өрт шығуы мүмкін.
    Плита жұмыс істеп тұрғанда ЕШҚАШАН өртті сумен өшіруге тырыспаңыз. Алдымен плитаны өшіріп, отты сосын өшіріңіз.
14. ЕСКЕРТУ: Өрт шығу қаупі: ас үйлік плитаның үстінде зат сақтамаңыз.
15. НАЗАР АУДАРЫҢЫЗ: Ас пісіру барысы бақылауда болу керек. Аспаздық іс-әрекет үнемі бақылауда болуы қажет.

Аталған нұсқаулықта бұйымды қосудың толық мәліметі берілген.

Өндіруші осы нұсқаулықтағы баспа немесе транскрипцияда жіберілген қатеге, сонымен қатар бағыт беруге ғана арналған сурет сызбасындағы түсініксіздік үшін жауапты емес. Бұйымның негізгі қызметі мен сақтық қызметіне залал келтірмей, пайдаланушы үшін қажетті немесе пайдалы болатын кез-келген өзгерту енгізуге өндірушінің құқы бар.

Қыздыру элементтерінің сипаттамасы

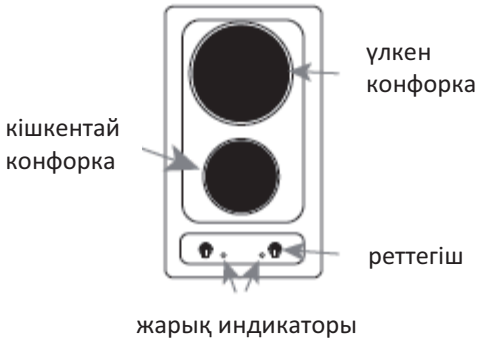

EA30

ПАЙДАЛАНУ

Пайдалану бойынша нұсқаулар мен сілтемелер

1. Құралды ылғал қолмен ұстамаңыз.
2. Жалаң аяқ еденде тұрғанда құралды пайдаланбаңыз.
3. Пісіру панелін балалардың пайдалануына жол бермеңіз.
4. Техникалық жөндеу және тазалаудың алдында электр қуатын ажыратуыңызды өтінеміз.
5. Жұмыс істеп тұрғанда электрлік ас пісіру панелі бетінің температурасы айтарлықтай жоғарылайды, сондықтан бетіне қол тигізбеңіз және плитаның жанына баланы жолатпаңыз.
6. Плитаны тазарту үшін бу тазартқышты қолдануға болмайды.
7. Құрал сыртқы таймер көмегімен немесе қашықтан басқарудың бөлек жүйесі арқылы жұмыстануға арналмаған.
8. Осы ас пісіру панелі үшін H05VV-F түріндегі немесе оған ұқсас кабельді қолдану керек.
9. Ас пісіру панелі қызуға шыдамды тұрқы бар ас үй шкафына орнатылуы керек. Плита алғаш рет қосылғанда біраз түтін шығаруы мүмкін. Тығыздағыштың артығын күйдіріп жіберу үшін құрылғыны біраз уақыт қосып қою керек.

ПАЙДАЛАНУ

Қыздыру элементтерінің температурасын тетікті сағат тілімен немесе сағат тіліне қарсы бұрап, 0-ден басқа (өшіру) кез келген 6 қалыптың біреуіне келтіріп, реттеуге болады. Сан жоғары болған сайын, қызу да жоғары болады (төмендегі кестені қараңыз). Жарық индикаторы – электрлі конфорканың қосылып тұрғанын білдіретін белгі.

Тетікті оңға немесе солға бұрап, қыздыру деңгейінің бағдарламасын бірте-бірте реттеуге болады.

Индикаторды басқару панелінен таба аласыз – жоғарыдағы суретті қараңыз.

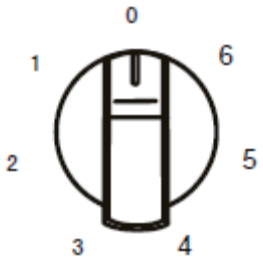

ҚЫЗУДЫ РЕТТЕУ	КҮЙІ
0	ӨШІРУЛІ
1	ӨТЕ ӘЛСІЗ – жылыту
2	ӘЛСІЗ – көкөніс бұқтыру, асықпай пісіру
3	БАЯУ – сорпа қайнату, көп ас дайындау
4	ОРТАША – баяу қуыру
5	ЖОҒАРЫ – ет, балық қуыру
6	ӨТЕ ЖОҒАРЫ – ет, балық қуыру

Тиісті өлшемдегі ыдыс электр қуатын үнемдеуге себеп болады.
Жылу тиімді берілуі үшін дұрыс ыдыстың түбі қалың, диаметрі конфорканың диаметрімен бірдей болуы керек.

Электрлі конфоркаларды пайдалану жөніндегі нұсқаулықтар
Электр қуатын үнемдеп, электрлі көнфорканы ұзақ пайдалану үшін түбі тегіс, диаметрі пластинаның диаметрінен кем емес ыдысты пайдалануға кеңес береміз.
Ешқашан конфорканы ыдыссыз немесе бос ыдыспен қосып қалдырмаңыз, ешқашан плитаны ыдысты қыздыру үшін пайдаланбаңыз. Ыдысты үстіне қойғаннан кейін конфорканы қосыңыз.
Пісіру панелі суығанша, оған қол тигізбеңіз, өйткені өщіргеннен кейін біраз уақытқа дейін конфорка ыстық болып тұрады.
Ыдысты конфоркадан алар алдында оны өшіріңіз.

ТЕХНИЧЕСКАЛЫҚ СИПАТТАМАЛАРЫ

Үлгі	Қуат көзі	Қуат (Вт)		Өлшем (мм)	Орнататын ойық өлшемі (мм)
		(145mm)	(180mm)		
EA30	220-240В ~50/60Гц	1000 Вт	1500 Вт	297X515X90	287(L)X498(W)

Ыдыс
Түбі жайпақ ыдысты пайдаланыңыз. Түбі тегіс емес ыдысты пайдалансаңыз, жай қызып, тамақ дұрыс піспейді. Конфорка диаметрінен сәл үлкен диаметрлі ыдысты пайдаланыңыз. Плитаның өлшемінен асатын ыдысты пайдаланбаңыз, бұл басқару панелінің қызып кетуіне әкеледі.
Тек құрғақ ыдысты пайдаланыңыз. Жуатын заттарды конфоркаға қоймаңыз.
Пайдалану
Тым ауыр және тегіс емес кәстрөл мен табаны пайдаланбаңыз. Конфоркаға ыдыс қоймай плитаны ұзақ уақыт қосулы қалдырмаңыз.

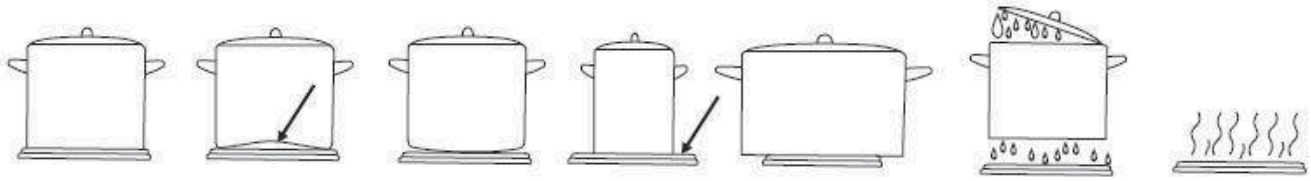

Жарамды | Жарамайды (түбі ойыс) | Жарамайды (түбі дөңес) | Жарамайды (аумағы кішкентай) | Жарамайды (аумағы үлкен) | Болмайды (плита үстінде сұйық бар) | Болмайды (ыдыс жоқ)

ТАЗАЛАУ

Техникалық жөндеу немесе тазалау үшін құрылғыны желілі қуат көзінен ажыратыңыз. Құрылғы суығанша күтіңіз. Жылы су және тот баспайтын болатқа арналған арнайы жуғыш затпен тазалаңыз. Ысқыш материалды (кеуектас, темір щөткі) және күшті абразивті әсері бар затты (тазалағыш ұнтақ және т.б.) ешқашан қолданбаңыз. Плитаның бетін тазалау үшін жұмсақ ысқыш немесе жұмсақ ылғалды матаны қолданыңыз. Уақыт өте тот баспайтын болат плитаның түсі өзгеруі мүмкін, бұл қалыпты жағдай, құрылғыда ақаулық бар дегенді білдірмейді.

ҚЫЗМЕТ КӨРСЕТУ

Төмендегі шараларды сақтасаңыз, шойын электрлі конфоркалар сізге ұзақ қызмет етеді:

1. Сәндік қақпақ пен қаптаманы пайдаланбаңыз, өйткені олар плитаны зақымдауы мүмкін және тот басады.
2. Конфорка бетін қалпына келтіріп, қорғау үшін плита бетін тазалауға арналған арнайы тазалағышты пайдаланыңыз.
3. Тазалаған кезде конфоркадан сабын ерітіндісі мен суды бірден сүртіп алыңыз. Ас даярлағанда шашыраған тамшылар және төгілген қалдықтарды бірден тазалаңыз.
4. Пісірупанелін ешқашан ыдыссыз қосулы қалдырмаңыз.

ОРНАТУ БОЙЫНША ТЕХНИКАЛЫҚ МӘЛІМЕТ (тек білікті маман үшін)

Электр желісіне қосу

Үш желілі кабельді құрылғы бұйымның аталған төлқұжатында көрсетілген кернеу мен жиілік бойынша айнымалы токпен жұмыс істеу үшін орнатылады. Құрылғыны орнатқанға дейін қосудың электрлік сызбасымен танысып, оқып шығыңыз. Назар аударыңыз: сары/жасыл сым - жерлендіруші сым.

Бұл құралды электр қауіпсіздігінің жергілікті қолданыстағы қағидасына сай және білікті маман ғана орнату керек. Құрылғы духовка шкафтың үстіне орналастырылса, екі құрылғы жеке-жеке қосылуы керек.

Қуат кабелі кабельдің бір де бір нүктесі қоршаған орта температурасынан 50°C-ден аспайтындай орналасуы керек. Қуат жүйесінің тиімді жерлендіруі бар екенін және қолданыстағы стандарттарға сай екенін, қажет болған жағдайда желіден оңай ажыратылатынын тексеріңіз.

Орнату жөніндегі нұсқаулық

Ас пісіру панелінің қыздыру элементтерінің кернеу қуаты 220-240 В. Төменде бір фазалы токпен жұмыс істейтін пісіру панелін қосудың сызбасы көрсетілген. Қосу сызбасы жалғағыш қорабының қақпағында да көрсетілген. Жалғағыш сым пісіру панелінің қосу түрі мен номинал қуатына сәйкес болу керектігін есте сақтаңыз.

Жалғағыш кабель бекіткіш қорапқа мықты бекітілуі керек.

ҚОСУ СЫЗБАСЫ Назар аударыңыз! Қыздыру элементтерінің кернеуі 220-240 В. Назар аударыңыз! Құрылғыны қосқанда жерлендіргіш сым Е клеммаға қосылуы керек ⏚ «фаза» сымы L клеммаға «0» сымы N клеммаға қосылуы керек	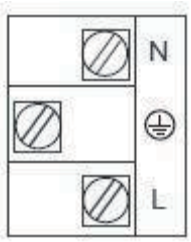	Ұсынылатын қосу түрі
220-240 В бір фазалық қосу үшін, қосуды L-клемма және N-клеммамен қосыңыз, сақтандырғыш сымды Е клеммаға ⏚ қосыңыз.	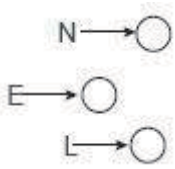	

Назар аударыңыз!

Жерлендіргіш сымды ⏚ деп белгіленген байланыстыру қорабының клеммасына қосуды ұмытпаңыз. Қосылған пісіру панелінің электросызбасында төтенше жағдайда қуатты ажырататын сақтандырушы ажыратқыш (автомат) болу керек. Сақтандырушы ажыратқыштың қолданыстағы түйіспелерінің арасы 3 мм-ден кем болмауы керек. Плитаны қуат көзіне қосар алдында техникалық сипаттамалар мен қосу сызбасы көрсетілген кестедегі мәліметті оқып шығыңыз.

Жоғарыда көрсетілген нұсқауды сақтамаған жағдайда немесе құрылғының кез келген бөлігіне тиіскенде болған зиянға өндіруші жауапты емес.

МОНТАЖДАУ

Дайындау

Қабырға мен үстелдің беттері Цельсий бойынша 95 градус температураға төзімді болуы керек.

Төменде көрсетілген өлшемге сай үстел бетін ойып, пісіру панелын орнатыңыз.

Пісіру панелінің қалыңдығы 40мм немесе 50мм болатын кез-келген қолданатын бетке орнатуға болады.

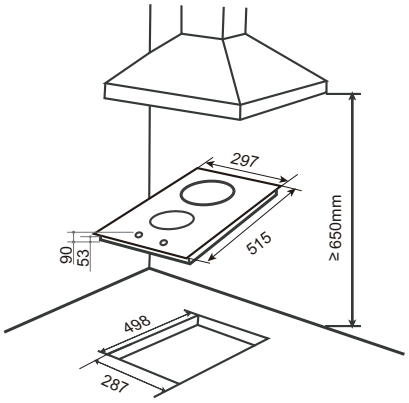

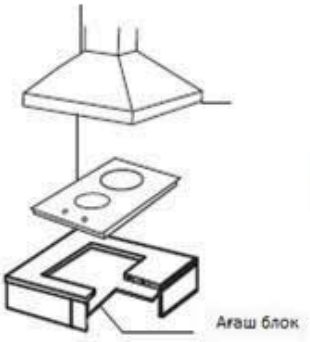

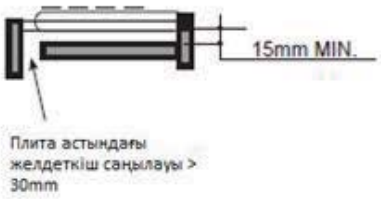

Ұсынылатын орнату әдісі

Төмендегіге назар аударыңыз:
1. Отқа төзімді материалдан (мысалы: керамикалық плитка) жасалмаса кез келген жақын орналасқан блок пен құрылғының арасындағы биіктік 450 мм-ден кем болмау керек.
2. Үстіңгі қалқа немесе сорғыш плитадан 650 мм-ден кем емес аралықта орнатылуы керек.
3. Құрылғының астыңғы бөлшегі мен кез келген жақын беттің арасында кем дегенде 50 мм саңылау қалдырыңыз.

АС ПІСІРУ ПЛИТАСЫН БЕКІТУ

Ас пісіретін панельді орнатар алдында желімді тығыздағышты (а) пісіру панелінің астыңғы жиегін айналдыра қойып шығыңыз. Пісіру плитасының астына сұйықтық кететін саңылау болмауы үшін тығыздағышты тегіс етіп бекіту керек.
Төмендегі нұсқаулықты сақтаңыз:
1) Төмендегі суретте көрсетілгендей тығыздағышты пісіру панелінің астыңғы жиегіне айналдыра орнатыңыз.
2) Ас пісіру панелін орнататын ойыққа қойып, панелді қолданыстағы бетке тірелгенше басыңыз.
3) Ас пісіру панелінқоса берілетін бекіткіш қапсырмамен бекітіңіз.
.

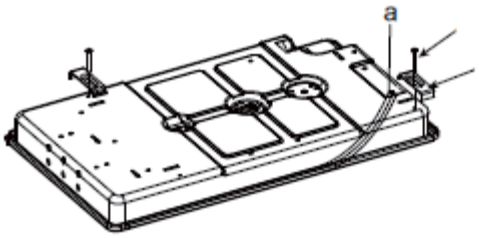

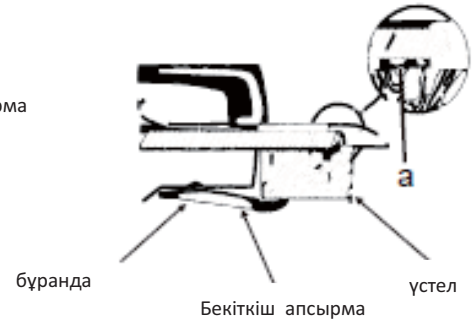

АҚАУЛЫҚТАРДЫ ЖӨНДЕУ

Ақаулық	Әрекет
Плита жұмыс істемейді	• Сымдардың жалғанғанын тексеріңіз. • Сақтандырғыштарды тексеріңіз
Құрылғы істеп тұрғанда біраз түтін шығады	• Алғаш рет пайдаланғанда бұл қалыпты жағдай • Үстел беті мен панельдің арасында саңылау жоғын тексеріңіз. • Конфорка аумағын жуып тазалаңыз.
Желілі сым зақымдалған	Жақын маңдағы қызмет көрсету орталығына хабарласыңыз.

Бұл құрылғы арнайы әдіспен кәдеге жаратуды талап етеді!

Бұл құрылғы 2012/19/EU электрлік және электронды құрылғыны кәдеге жаратудың еуропалық директивасына сай таңбаланған (WEEE). Құрылғы дұрыс кәдеге жаратылғанына көзіңіз жетсе, қоршаған орта мен адам денсаулығына зиян келтірудің алдын аласыз. Ал бұйым дұрыс кәдеге жаратылмаса, ол қоршаған ортаға, адам денсаулығына зиян келтіреді.

Өнімде көрсетілген белгі оған кәдімгі тұрмыстық қалдық деп қарамау керегін көрсетеді.

Бұйымды электрлік және электронды құрылғыны кәдеге жарату үшін қабылдайтын жинау бекетіне тапсыру керек.

Осы бұйымды жөндеу, қалпына келтіру немесе кәдеге жарату туралы қосымша мәлімет алу үшін өндірушіге, қызмет көрсету орталығына, тұрмыстық қалдықты кәдеге жарататын қызметіне немесе бұйымды сатып алған дүкенге жүгінуіңізді өтінеміз.

ТЕХНИКАЛЫҚ МӘЛІМЕТТЕР

	Белгі	Мағынасы
Үлгі	**-**	**EA30**
Ас пісіретін панель түрі	**-**	**орнатылатын ас пісіру панелі**
Электрлі конфорка және/немесе қызатын аумақ саны	**-**	**2**
Қызу технологиясы	**-**	**Электрлі қыздырғыш**
Ас пісіретін аумақтың қызған беті жарамды ауданының диаметрі	**Ø**	**Үлкен шеңбер: 18,0 см** **Кішкентай шеңбер: 14,5 см**
Әр пісіргіш аумаққа жұмсалатын қуат немесе кг-ға есептелген аудан	**EC**	**Үлкен щеңбер: 199,5 Вт/кг** **Кішкентай шеңбер: 184,5 Вт/кг**
Әр пісіргіш аумаққа жұмсалатын қуат немесе кг-ға есептелген аудан	**EC**	**192 Вт/кг**